Electrolux PROFESSIONAL

Lavaggio Stoviglie
Lavastoviglie Green&Clean con pompa di scarico, dosatore detergente e addolcitore in continuo

ARTICOLO N° _____

MODELLO N° _____

NOME _____

SIS # _____

AIA # _____

505072 (NHT8WSG) * NOT TRANSLATED *

Caratteristiche e benefici

- Il boiler atmosferico è dimensionato per portare l'acqua in ingresso a un minimo di 84°C per garantire la sanitizzazione durante il risciacquo. Nessun boiler aggiuntivo è richiesto. La temperatura costante di 84°C è mantenuta indipendentemente dalla pressione dell'acqua di rete.
- L'esclusivo blocco della temperatura garantisce le temperature necessarie per il lavaggio e risciacquo finale.
- La funzione "Soft Start" offre una protezione supplementare per gli oggetti più delicati.
- Bracci di lavaggio inclinati per evitare che il detergente cada sui piatti puliti dopo la fase di risciacquo, garantendo così risultati di lavaggio ottimali.
- Il ciclo può essere interrotto in qualsiasi momento sollevando la cappotta.
- Ciclo automatico di auto pulizia e scarico verticale alla pompa e al boiler per evitare la proliferazione batterica.
- Controlli elettronici all'avanguardia con programmazione integrata, autodiagnostica per la manutenzione e ciclo automatico di pulizia interna.
- Caricamento automatico del detersivo e del brillantante per garantire un risultato perfetto e diminuire le attività di manutenzione ordinaria.
- Possibilità di modificare la potenza totale installata facilmente e direttamente dal pannello di controllo.
- Collegamento elettrico trifase, commutabile in loco 230V / 50Hz 1N o 230/3
- Grado di protezione all'acqua IP25, agli oggetti solidi e agli insetti (di grandezza superiore a 6 mm).
- Addolcitore continuo (CWS) per garantire che il 100% dell'acqua in ingresso venga addolcita fornendo così risultati di lavaggio ottimali.
- Rigenerazione automatica (CWS) durante il ciclo di lavaggio, in base al consumo di acqua, senza interruzioni dei cicli di lavaggio.
- Sanitizzazione NSF/ANSI 3 approvata in conformità alla norma DIN 10512.
- Capacità massima oraria 80 cesti oppure 1.440 piatti (modalità ad alta produttività). Premendo un pulsante è possibile impostare la modalità NSF/ANSI 3 con capacità oraria 63 cesti oppure 1.134 piatti.
- 45/84/150 secondi per ciclo (modalità ad alta produttività); 57/84/150 secondi per ciclo (modalità NSF/ANSI 3).

Approvazione: _____

Costruzione

- Robusta struttura in acciaio inox. Pannelli interni ed esterni interamente in acciaio inox AISI 304
- Vasca stampata sulla parte frontale per facilitare le operazioni di pulizia.
- La capottina è supportata da molle per garantire un movimento regolare e la sicurezza dell'operatore.
- Ugelli di lavaggio e risciacquo in acciaio inox AISI 304 progettati per una maggiore efficienza dei risultati di lavaggio.
- Bracci superiore e inferiore di lavaggio e risciacquo in acciaio inox AISI 304 smontabili per facilitare le operazioni di pulizia.
- Predisposizione al collegamento HACCP e al sistema di controllo e ottimizzazione dei consumi elettrici.
- Elemento di protezione dal surriscaldamento e dalla mancanza di acqua.
- Unità fornita con pompa di scarico e dosatore brillantante.

Sostenibilità

- La macchina può essere alimentata con acqua fredda.
- Sono richiesti solo 2 litri di acqua per ciclo di risciacquo riducendo il consumo energetico, di acqua, detergente e brillantante.

Accessori inclusi

• 1 x Contenitore per posate giallo	PNC 864242	
• 1 x Cesto per 18 piatti piani o 27 piattini	PNC 867002	

Accessori opzionali

• Set 8 contenitori in plastica per posate	PNC 780068	❑
• Kit connettività per lavastoviglie capottina a parete singola (protocollo ECAP)	PNC 864006	❑
• Kit tubo ingresso acqua in inox	PNC 864016	❑
• Kit per misurare la durezza totale e parziale dell' acqua	PNC 864050	❑
• Contenitore per posate giallo	PNC 864242	❑
• Kit sistema di filtraggio per lavastoviglie a capottina a parete singola	PNC 864329	❑
• Filtro per demineralizzazione totale	PNC 864367	❑
• Pannello di controllo da installare nella parte frontale della lavastoviglie a capottina a singola parete	PNC 864374	❑
• Kit riduzione pressione per lavatazzine/bicchieri	PNC 864461	❑
• Kit composto da ganci di supporto per il lavaggio dei cestelli della friggitrice	PNC 864463	❑
• Kit di connessione maniglione capotta per l'installazione di due lavastovigie a capottina manuali affiancate	PNC 865264	❑
• Set 4 contenitori in plastica per posate	PNC 865574	❑
• Cesto rosso per 6 vassoi 530x370 mm	PNC 866743	❑
• Cesto per 12 piatti fondi o coppette	PNC 867000	❑
• Cesto per 18 piatti piani o 27 piattini	PNC 867002	❑
• Cesto per 48 tazzine o 24 tazze	PNC 867007	❑
• Cesto per posate sfuse capacità 100 pezzi	PNC 867009	❑
• Griglia di copertura cesti per oggetti piccoli o leggeri	PNC 867016	❑
• Cesto per 25 bicchieri altezza 120 mm diametro 80 mm	PNC 867021	❑
• Cesto per 16 bicchieri altezza 70 mm diametro 100 mm	PNC 867023	❑
• Cesto semi professionale 500x500x190 mm	PNC 867024	❑
• Cesto per 16 bicchieri altezza 220 mm diametro 100 mm	PNC 867040	❑

Electrolux PROFESSIONAL

Lavaggio Stoviglie
Lavastoviglie Green&Clean con pompa di scarico, dosatore detergente e addolcitore in continuo

Fronte

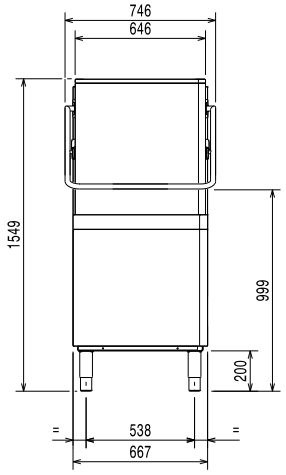

Lato

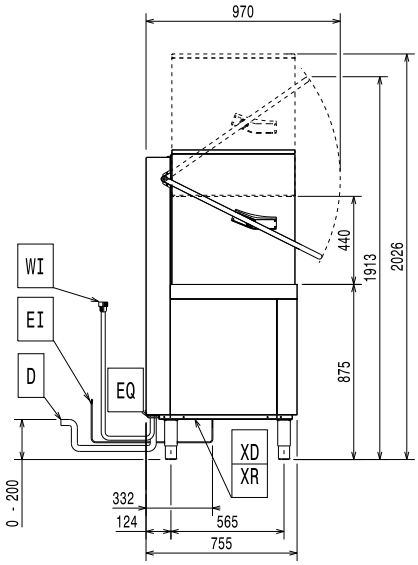

CWI1	=	Attacco acqua fredda	XI	=	Ingresso prodotti chimici
D	=	Scarico acqua	XR	=	Collegamento brillantante
EI	=	Connessione elettrica			
EO	=	Presea elettrica			
HWI	=	Attacco acqua calda			
WI	=	Ingresso acqua			
XD	=	Connessione detergente			

Alto

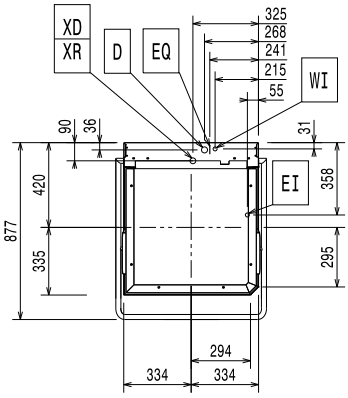

Elettrico

Tensione di alimentazione:	
505072 (NHT8WSG)	400 V/3N ph/50 Hz
Convertibile in:	230V 1N~; 230V 3~
Potenza standard installata:	9.9 kW
Potenza installata riducibile:*	6.9 kW
Potenza boiler:*	9 kW
Boiler riducibile a:*	6 kW
Elementi riscaldanti vasca:	3 kW

Acqua

Dimensioni tubo di scarico:	20.5mm
Pressione acqua di alimentazione:	0.5-7 bar
Capacità boiler (lt):	12
Capacità vasca (lt):	24

Informazioni chiave

Nr. di cicli:	3
Durata ciclo - Alta produttività:*	45/84/150 sec.
Durata ciclo - ETL Sanitizzazione:*	57/84/150 sec.
Cesti ora - Alta produttività:*	80
Cesti ora - ETL Sanitizzazione:*	63
Piatti ora - Alta produttività:*	1440
Piatti ora - ETL Sanitizzazione:*	1134
Temperatura lavaggio - Alta produttività:	55-65 °C
Temperatura lavaggio - ETL Sanitizzazione:	75 °C
Temperatura di risciacquo (MIN):	84 °C
Dimensioni esterne, larghezza:	746 mm
Dimensioni esterne, profondità:	755 mm
Dimensioni esterne, altezza:	1549 mm
Peso netto:	106 kg
Peso imballo:	122 kg
Volume imballo:	1.23 m³
Dimensioni imballo (LxPxH):	870x720x1630 mm

*Secondo lo standard di mercato, la produttività viene dichiarata a una temperatura di ingresso dell'acqua di 50°C. Se l'acqua viene fornita a 65°C, la potenza può essere ridotta a 3 kW senza alcuna perdita di produttività.

NOTA:
Se la temperatura dell'acqua di rete è inferiore a 50°C, è necessario fornire una maggiore potenza per mantenere la produttività.

Sostenibilità

Temperatura acqua di alimentazione:**	10-65 °C
Consumo acqua per ciclo (litri):	2
Livello di rumorosità:	<68 dBA

Recommended table connection

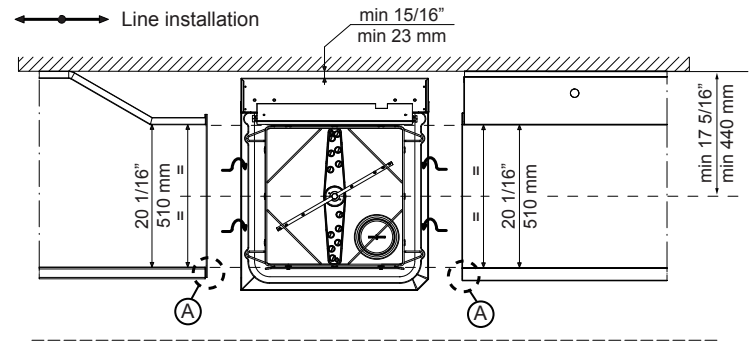

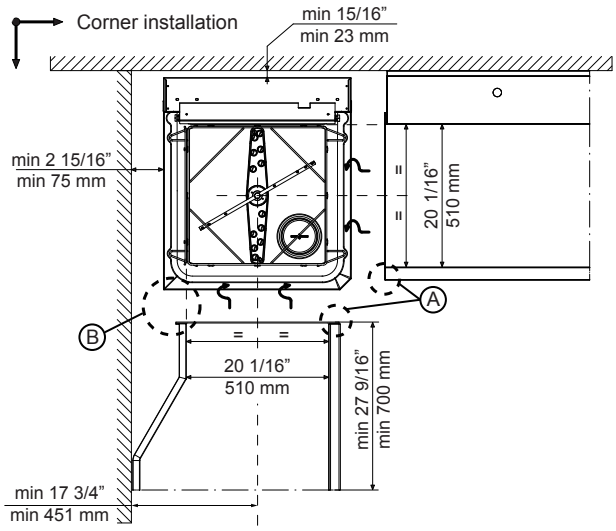

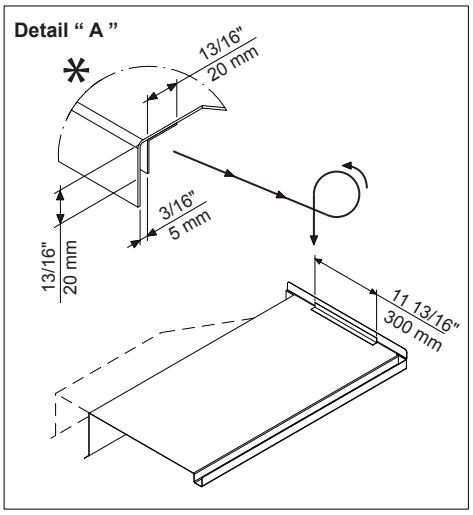

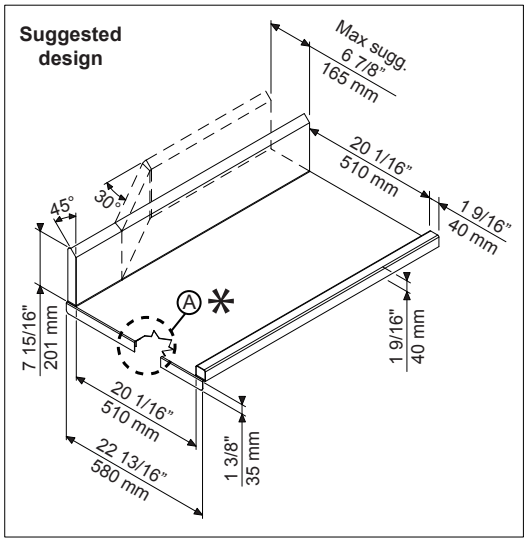

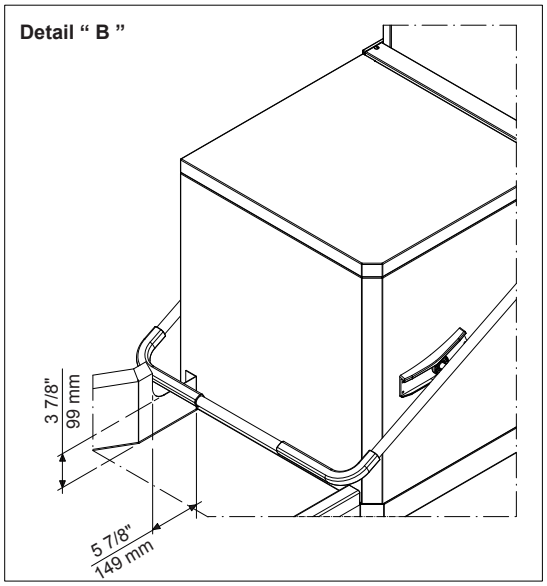

All tables must be connected to the dishwashing units according to local regulations and industry standards which may differ from the recommendations herein suggested. Electrolux Professional is not liable for any failure in complying with local design standards.

Doc Nr : 59566BF00

L'azienda si riserva il diritto di apportare modifiche ai prodotti senza preavviso